好油缸 阿凡特

阿凡特(总部)

地址：浙江省杭州市萧山区建设四路4387号

电话：0571-82853666

0571-82859300

0571-82857933

邮箱：AFT@zjadvanced.com

网址：http://www.zjadvanced.com

阿凡特(韩国)

地址：5th Floor room 511, 111, Jungang-daero, Seongsan-gu, Changwon-si, Gyeongsangnam-do, Republic of Korea

电话：+82 (0) 10-3323-7502

邮箱：wyd7502@naver.com

AVANTER

阿凡特液压

专注做好每一根油缸

FOCUSING ON MAKING EVERY CYLINDER WELL

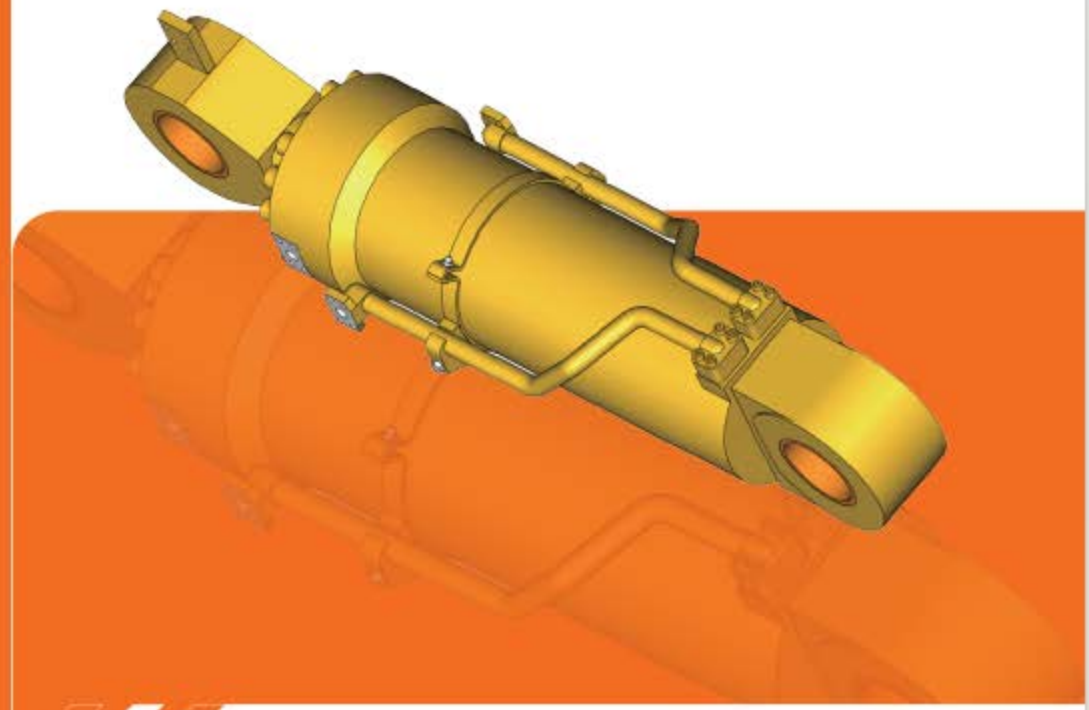

浙江阿凡特液压科技有限公司



COMPANY PROFILE
卓越之路

建筑面积
76000㎡

现有员工
420名

AVANTER

ZHEJIANG
ADVANCED HYDRAULIC
TECHNOLOGY CO.,LTD.

公司简介

浙江阿凡特液压科技有限公司是一家专注于高端液压缸领域的国家高新技术企业和专精特新企业。自1995年以来，公司一直致力于液压油缸的研发和生产，以"专注做好每一根油缸"为使命，追求卓越和精益求精。

公司占地面积100亩，厂房面积76000平方米，现有员工420多名，拥有先进的生产设备和智能化制造车间，配备了200多台进口的高精度油缸生产设备，确保产品的品质和生产效率。通过长期的努力和创新，阿凡特建立了一支强大的专业队伍，包括外国专家工作站、省级研发中心、专业技师工作室以及一批资深的高级工程师和高技能人才。公司持续投入研发，每年成功研发上千种新产品和多项发明专利，以创新驱动发展。

产品应用

阿凡特生产的高端液压缸广泛应用于工程机械、港口船舶、智能制造、军工装备等领域，产品性能达到世界先进水平。作为行业知名企业之一，阿凡特在旋挖钻机用液压缸细分领域排名全国第一。公司已经与全球多家知名主机单位建立了长期稳定的配套合作关系。

展望未来

浙江阿凡特液压科技有限公司将继续秉承"技术领先、质量卓越、管理精细、成长共赢"的企业精神，以"好油缸，阿凡特"为目标，不断提升产品质量和服务水平，为客户创造更大价值。

MANUFACTURING STRENGTH
制造实力

公司拥有各类进口的高精度油缸制造设备200余台，如加工中心、车削中心、大型数控车床、数控深孔镗削滚压组合机床、机器人焊机、高精度抛光机、全自动清洗设备、自动油缸装配机等，保障了油缸的质量和高效生产。







专注做好每一根油缸 好油缸 阿凡特









COMPANY PROFILE
引领之光

AVANTER

专注做好每一根油缸

FOCUSING ON MAKING EVERY CYLINDER WELL



产品应用

浙江阿凡特液压科技有限公司拥有一支技术精湛、经验丰富的团队，以工匠精神打磨每一根油缸，用实际行动诠释着"专注做好每一根油缸"的使命，不断追求卓越和精益求精，我们将继续秉持这一使命，为客户创造更多价值，为液压行业的发展贡献更多力量!







MINING TRCUK
矿卡

应用案例

主机单位: 徐工



专注做好每一根油缸 —— 好油缸 阿凡特



前悬挂油缸

Applicalbe hydraulic cylinders
使用油缸



举升系统



后悬挂油缸



转向油缸



蓄能器

DRILLING JAMBO
凿岩台车

应用案例

主机单位：
徐工、安百拓、鑫通









Applicalbe hydraulic cylinders
使用油缸



推进俯仰油缸



支腿油缸



臂架开合油缸



后三角油缸



钻臂伸缩油缸

PILING MACHINERY
桩工机械



主机单位：徐工、迪万伦、金泰

专注做好每一根液压缸 好油缸 阿凡特









变幅油缸



倾缸



加压油缸



履带伸缩油缸



支腿油缸

FORKLIFT
叉车

应用案例

主机单位：杭叉



专注做好每一根油缸 好油缸 阿凡特

Applicalbe hydraulic cylinders
使用油缸



倾斜油缸



全自由升起油缸



转向油缸



起升油缸